## 1. Mustang

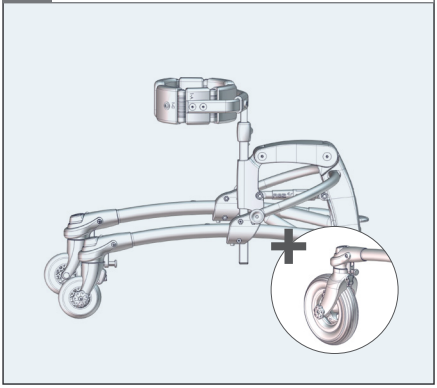

## 2. ⊕ 8 mm torx 20

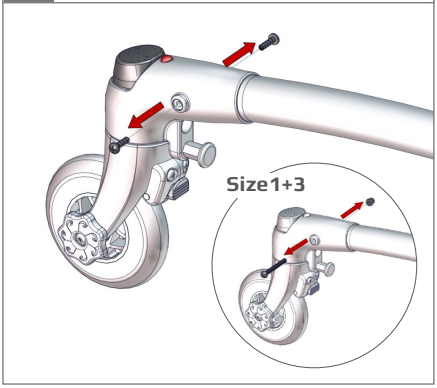


## 3.

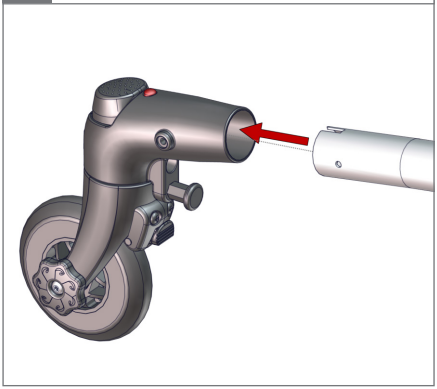

## 4.

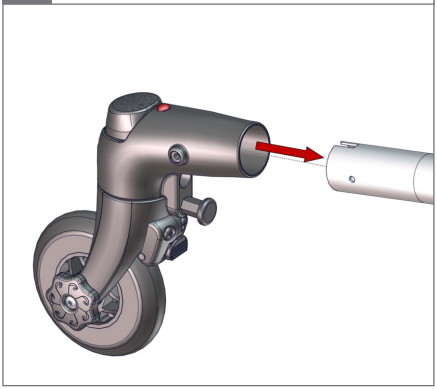

## 5. Ø 5 mm

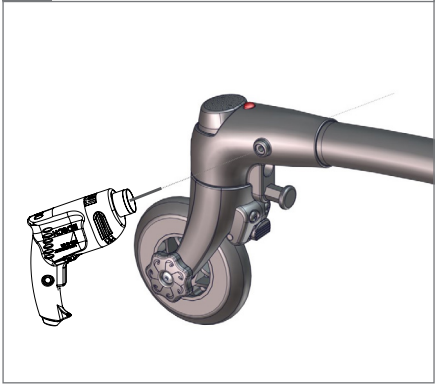
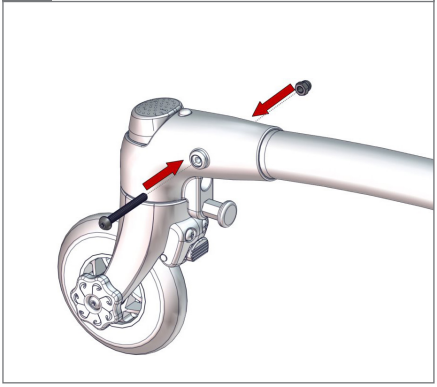
## 6. 8 mm torx 20