1.

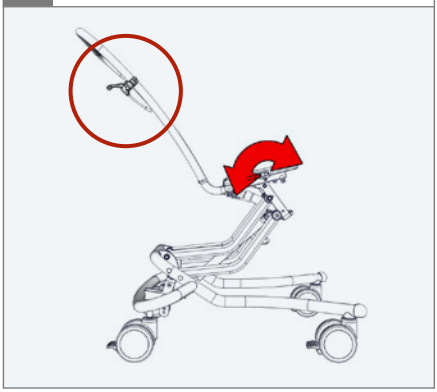

2.

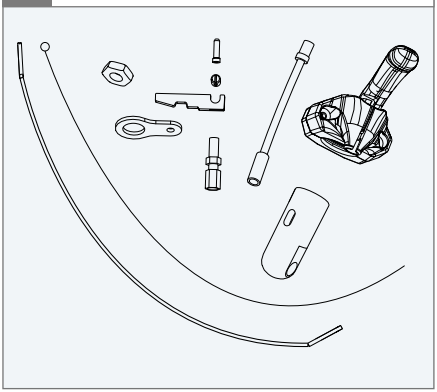

3. 5 mm 13 mm

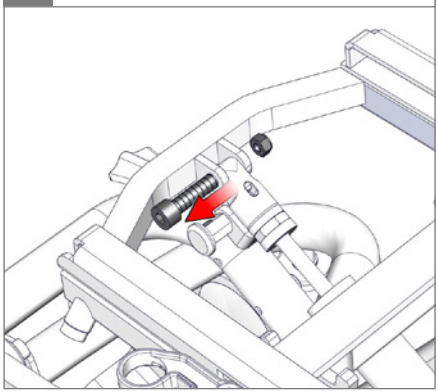

4.

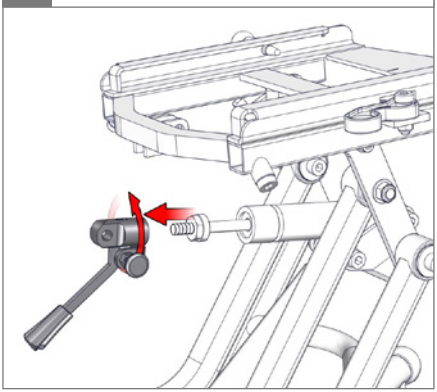

5. 4 mm

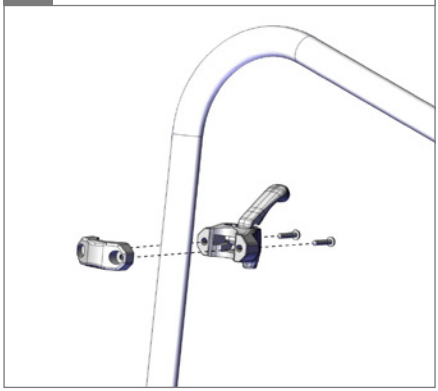

6.

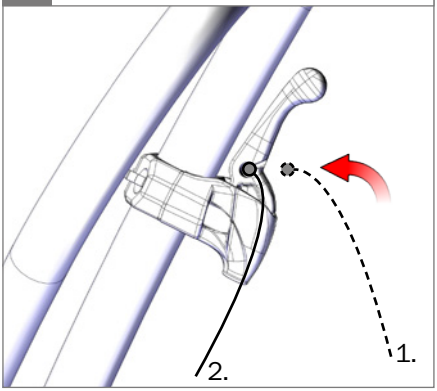

7.

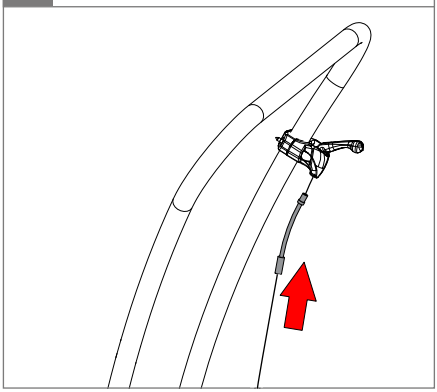

8.

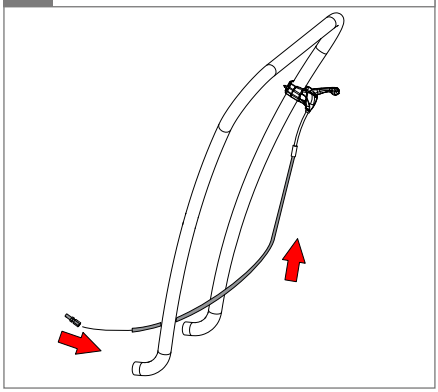

9.

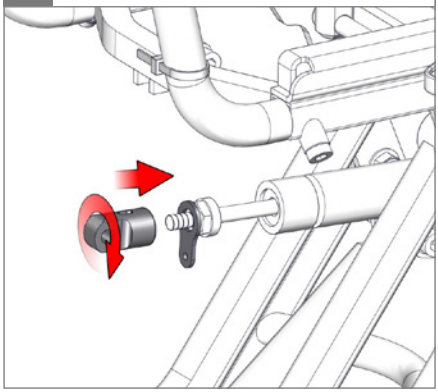

10.

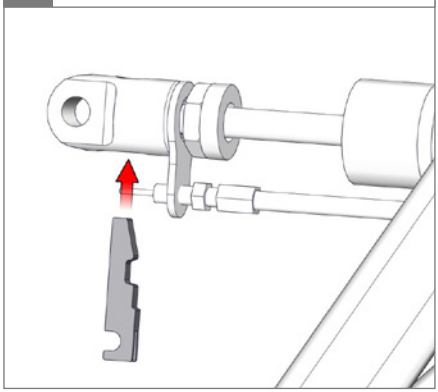

11.

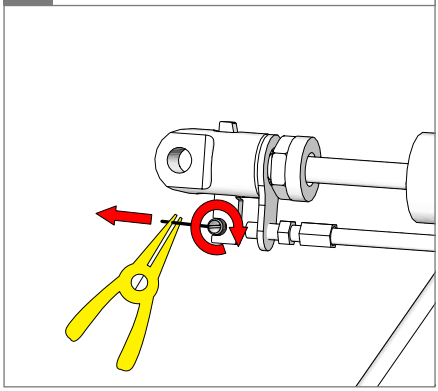

12.

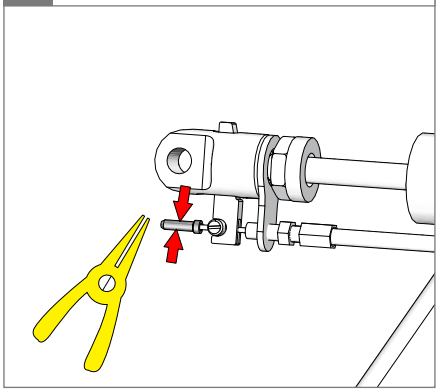

13.

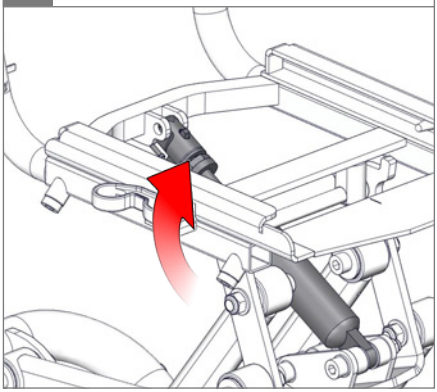

14. 5 mm 13 mm

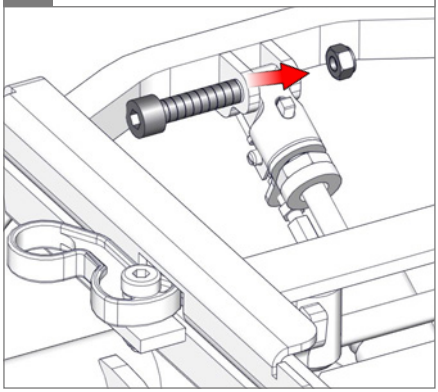

15. 5 mm 13 mm

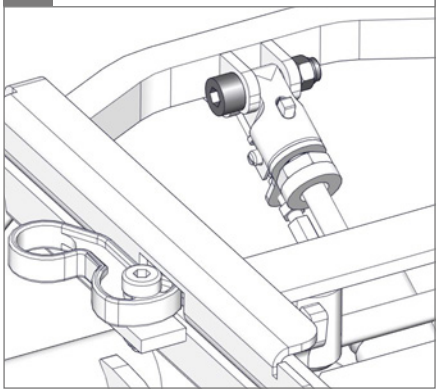

16.

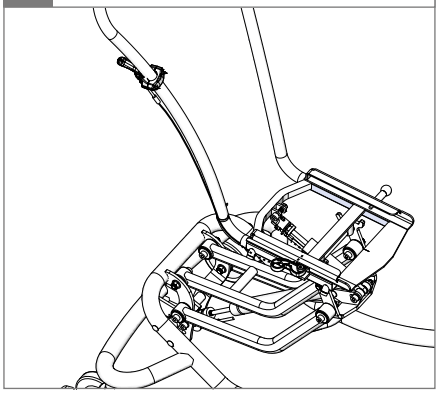
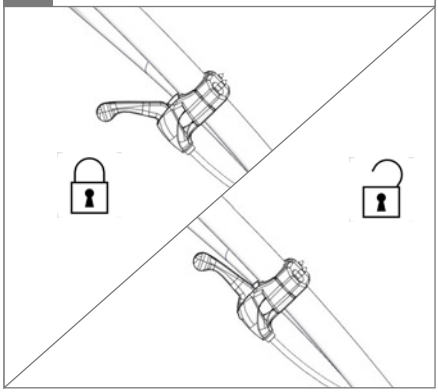
17.