1.

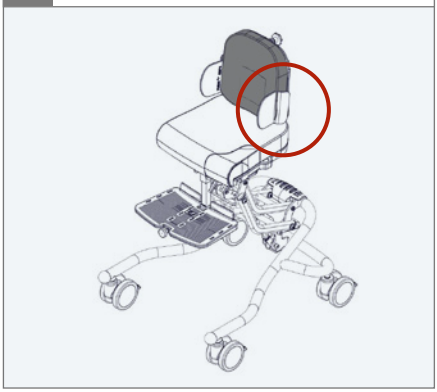

2.

2.

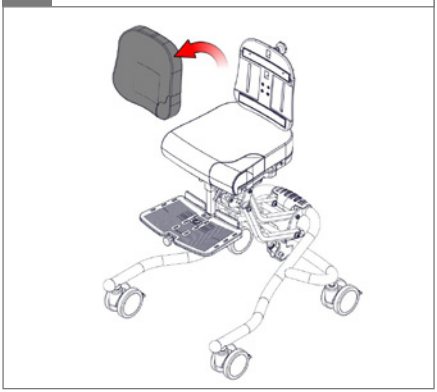

3.

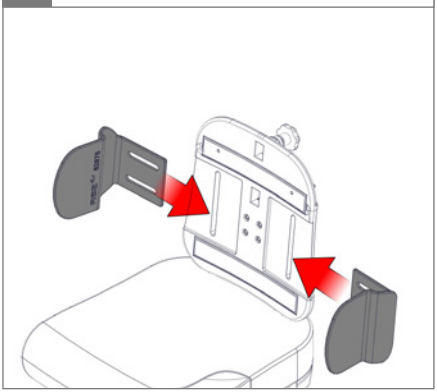

4. ⬡ 5 mm

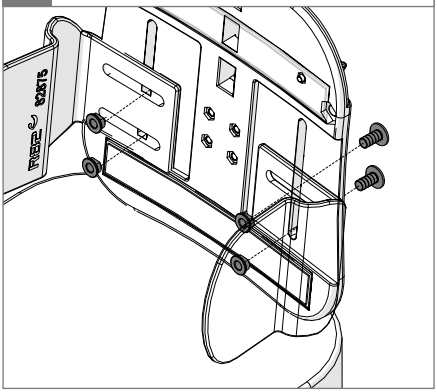

5.

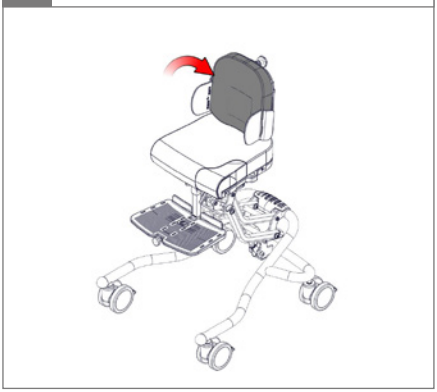

1.

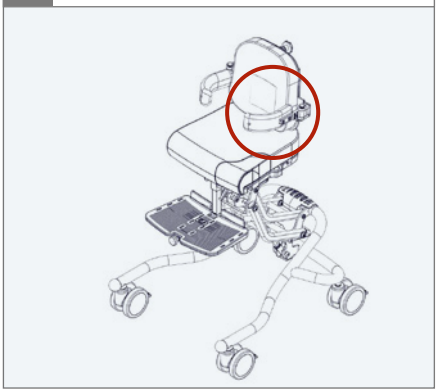

2.

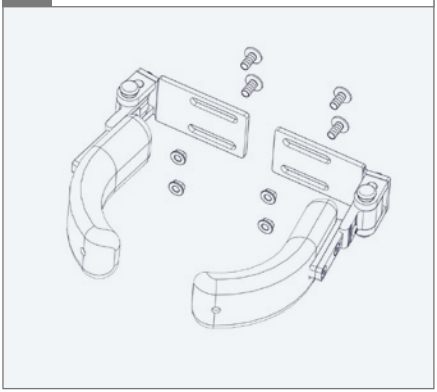

3.

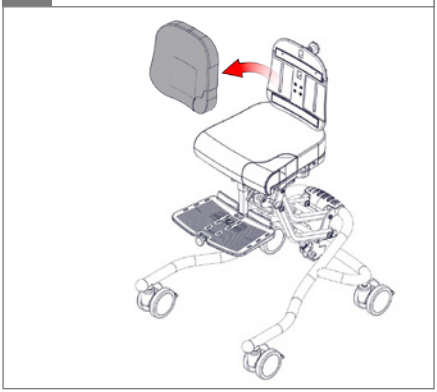

4.

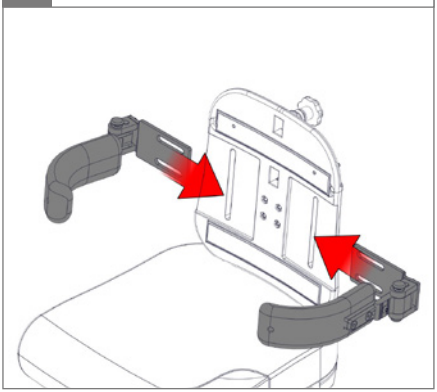

5. ⬡ 5 mm

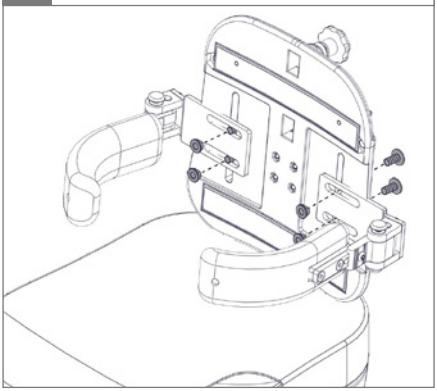
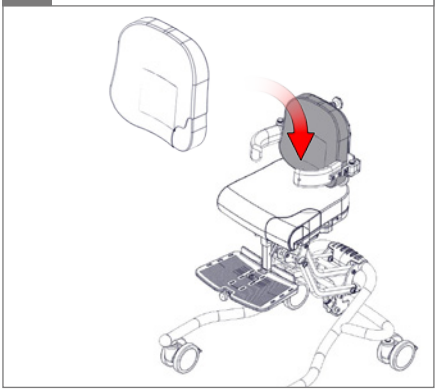
6.