1.

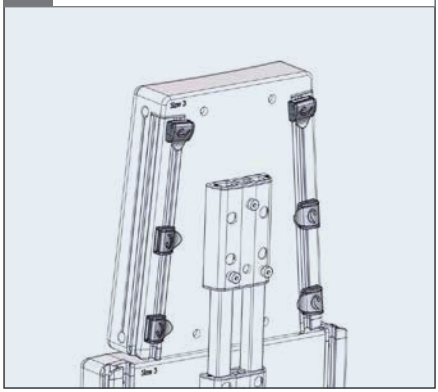

2.

3.

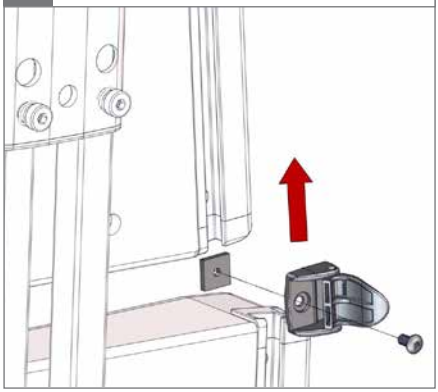

4. ⬡ 3 mm

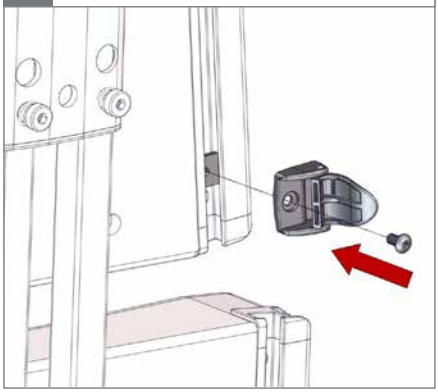

5. ⬡ 3 mm - 2,5 Nm

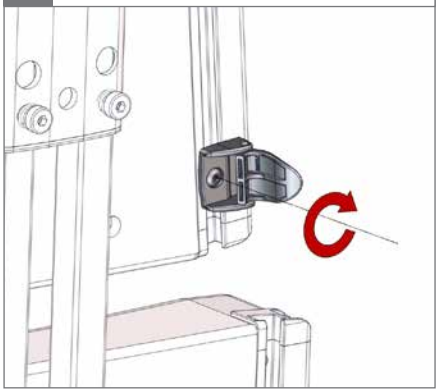
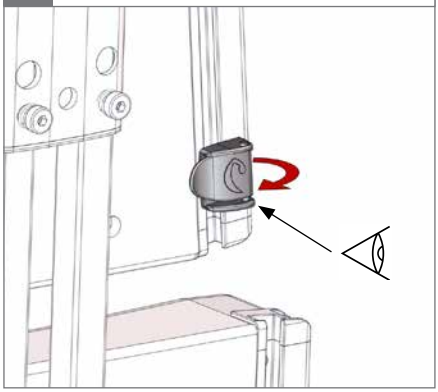
6.