1.

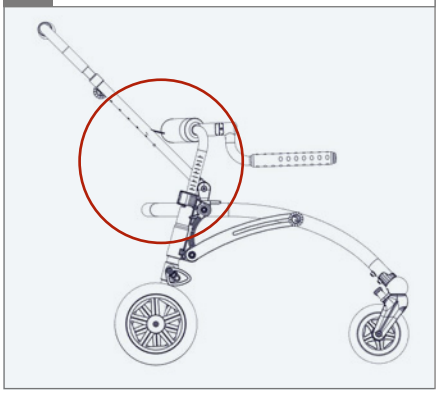

2.

3. 5 mm, 13 mm

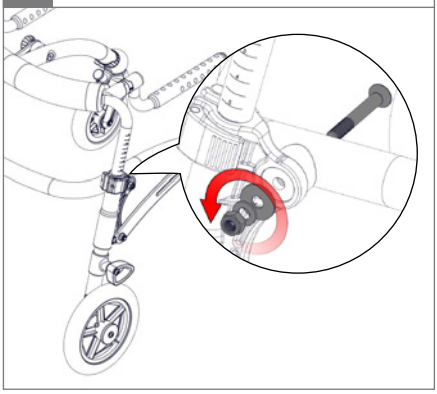

4.

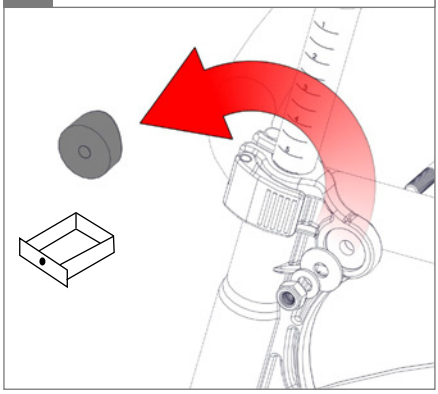

5. 5 mm, 13 mm

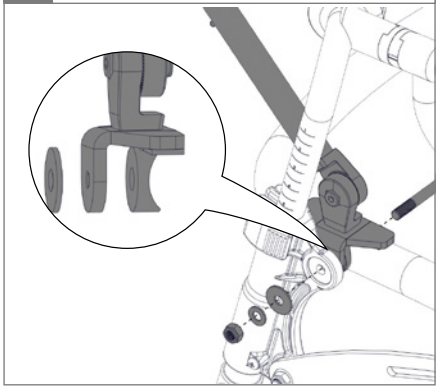

6.

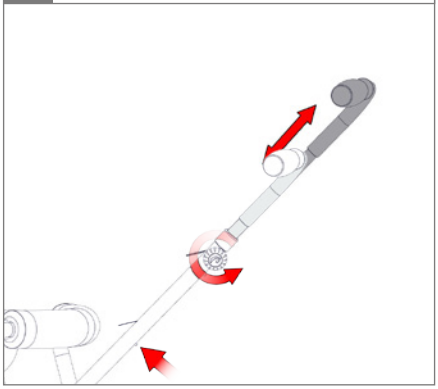

7.

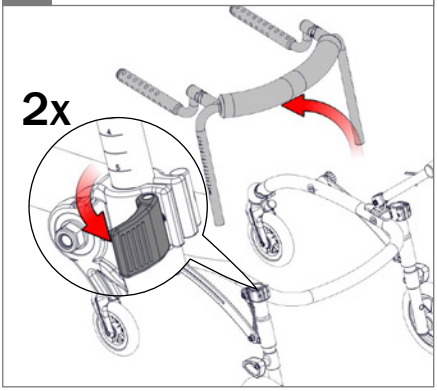

8. ⬡ 5 mm

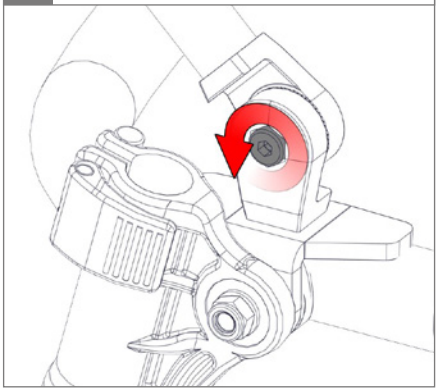

9.

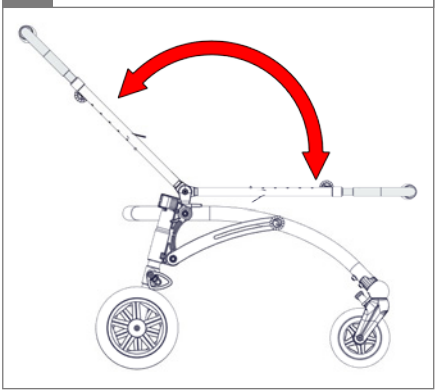

10. ⚠ 01

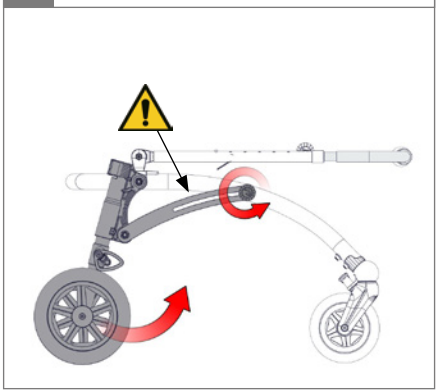
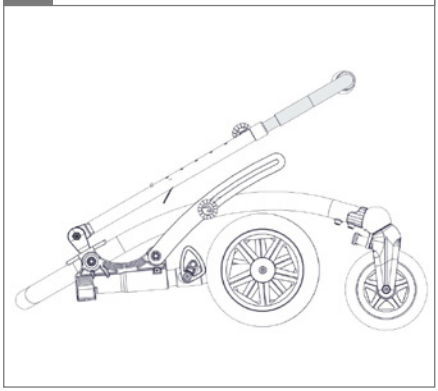
11.