1.

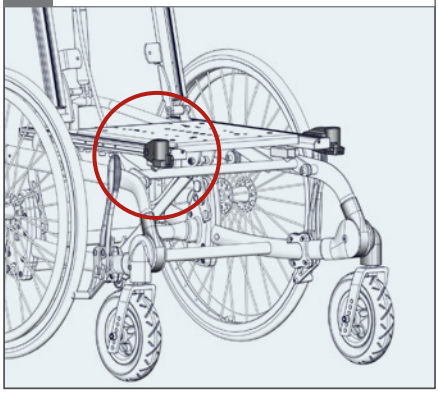

2.

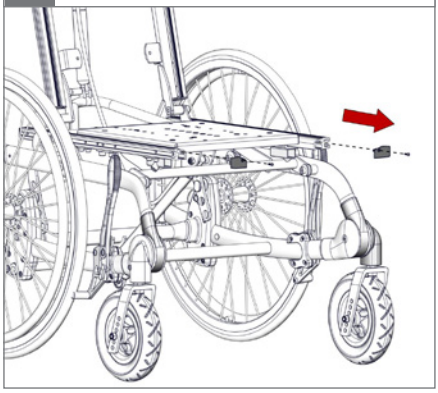

3.

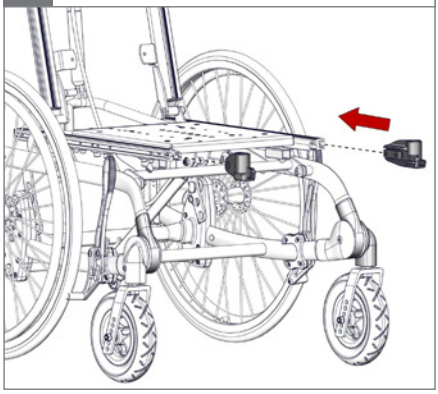

4. ⬡ 5 mm, 2,5 Nm

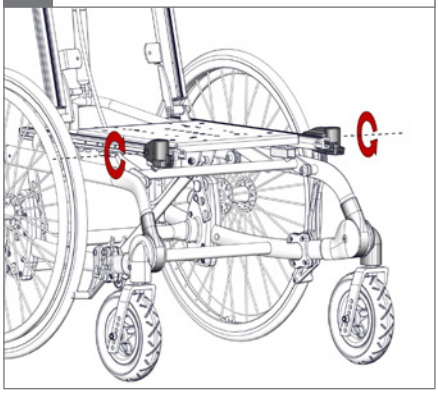

5.

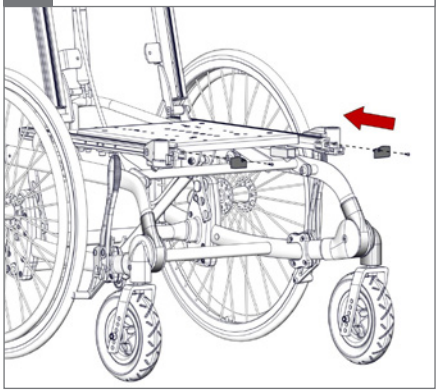

6.

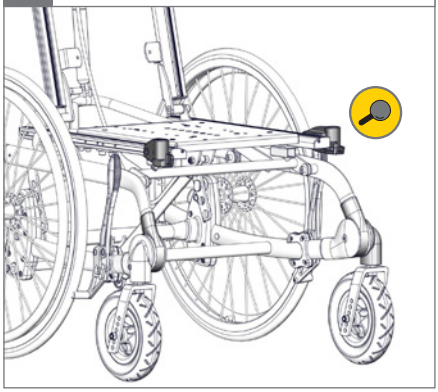

1.

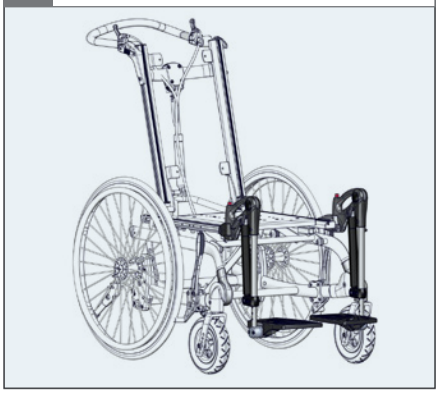

2.

3.

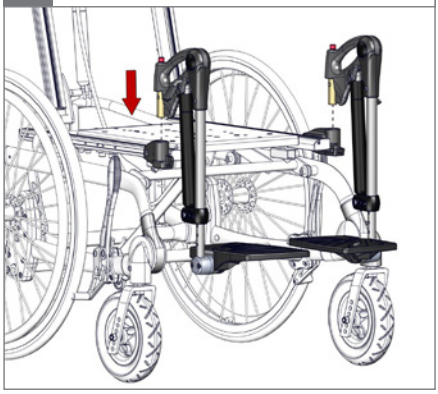

4.

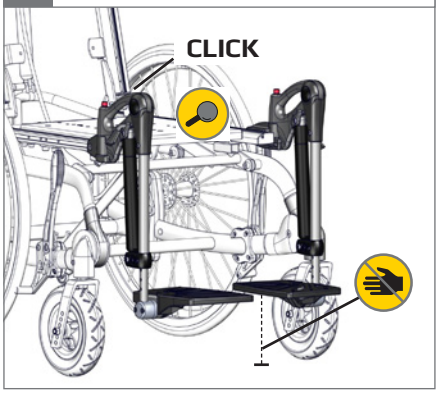

5.

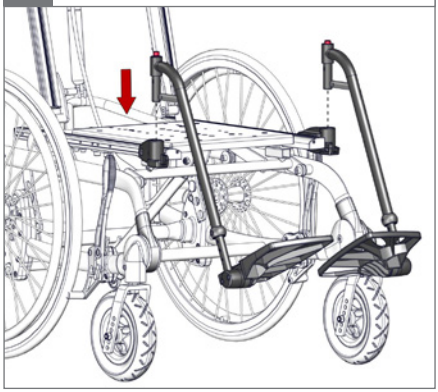
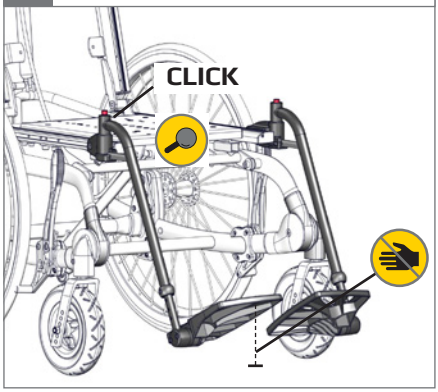
6.