1.

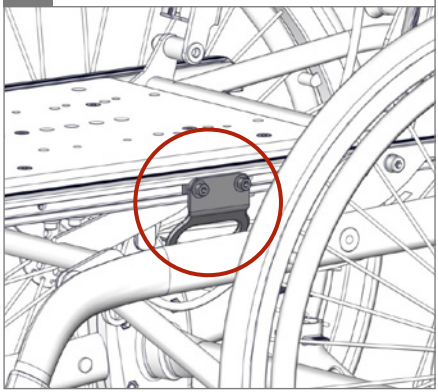

2.

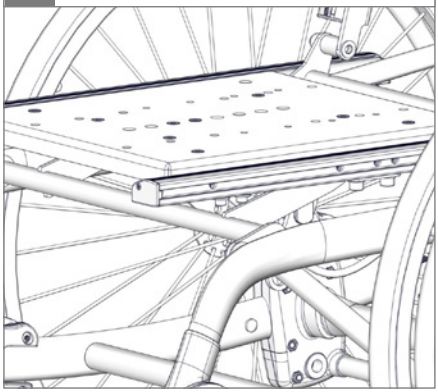

3.

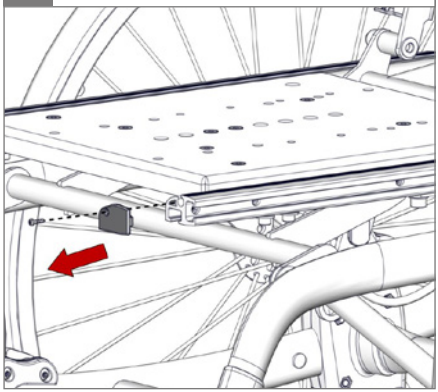

4.

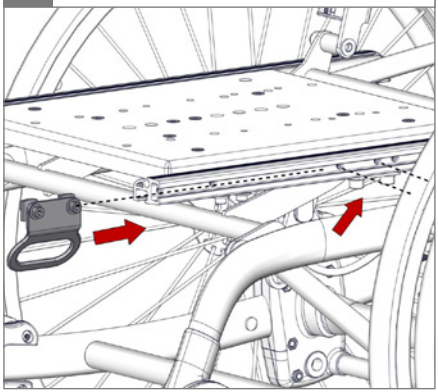

5. ⬡ 5 mm, 2,5 Nm

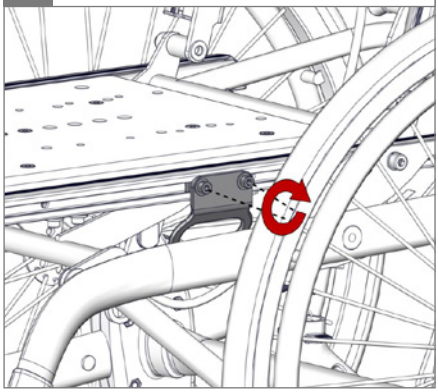

6.

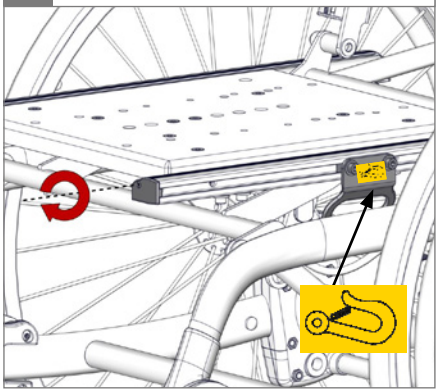

1.

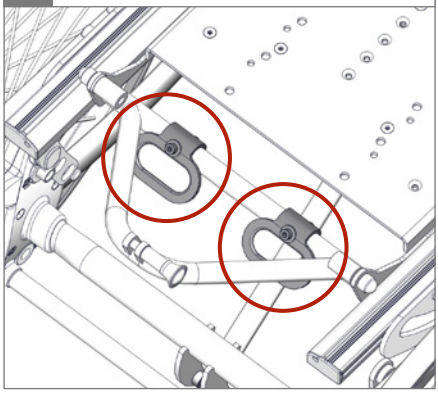

2.

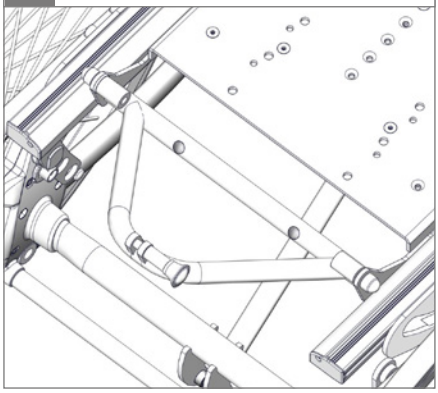

3.

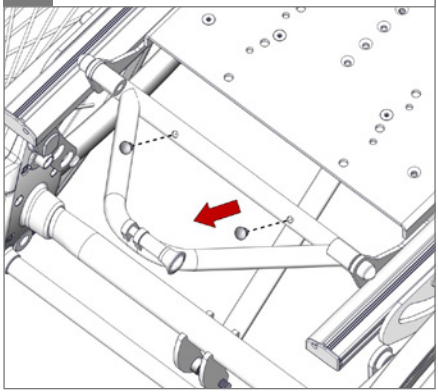

4. ⬡ 5 mm 10 mm

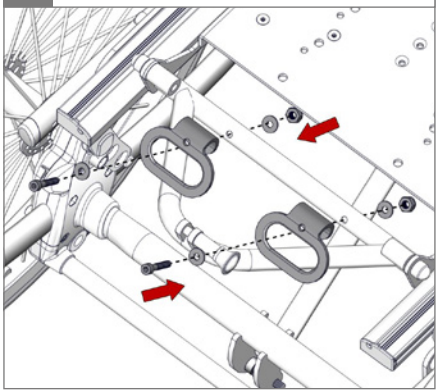

5. ⬡ 5 mm 10 mm, 2,5 Nm

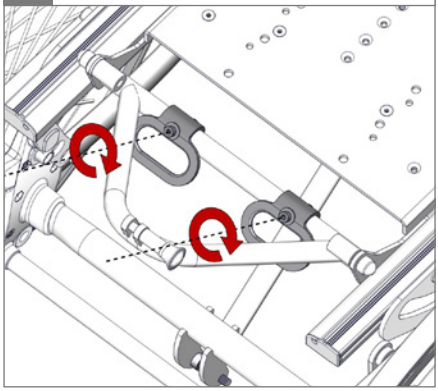
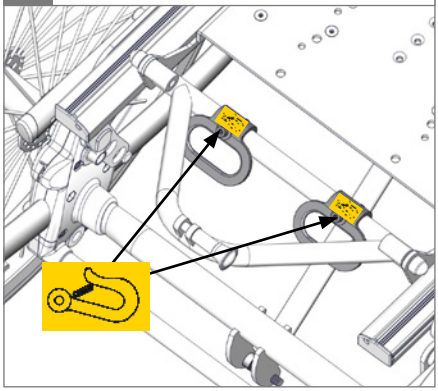
6.