1.

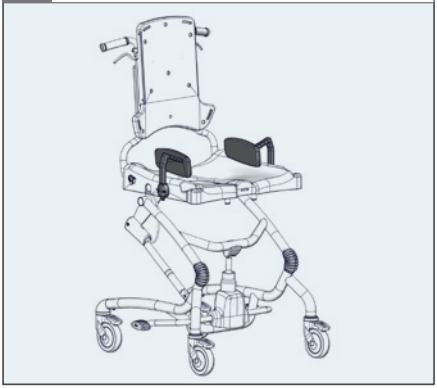

2.

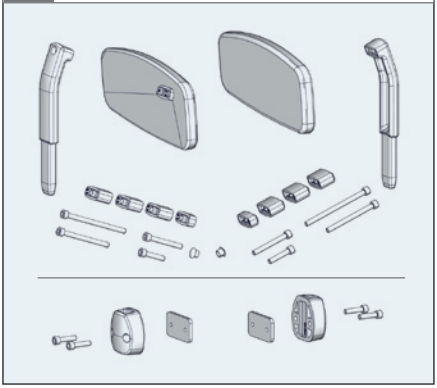

3. ⬡ 5 mm

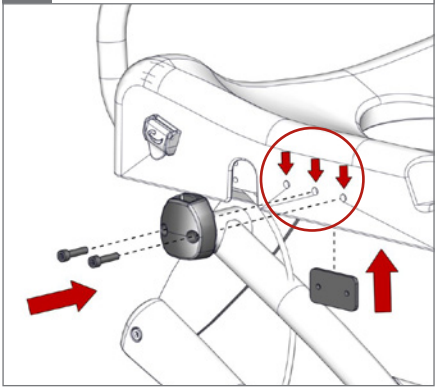

4. ⬡ 5 mm, 2,5 Nm

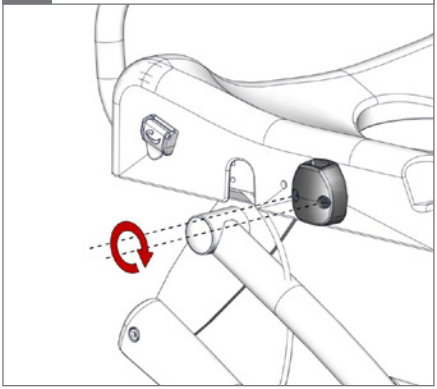

5.

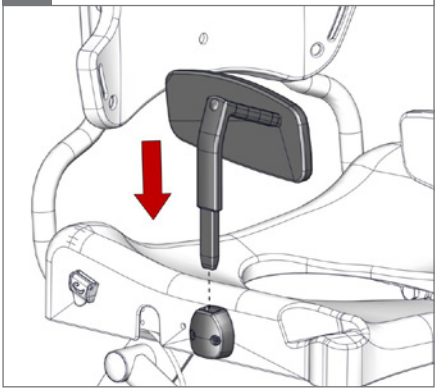

6.

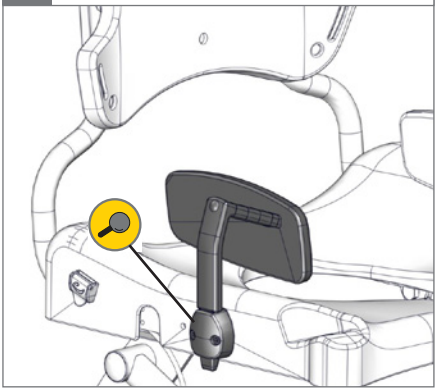

1.

2.

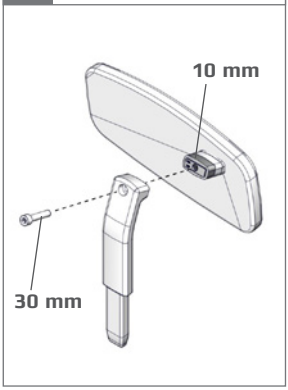

3.

4.

5.

6.

7.

8.

9. ⬡ 5 mm, 2,5 Nm