1. Toucan/Rabbit

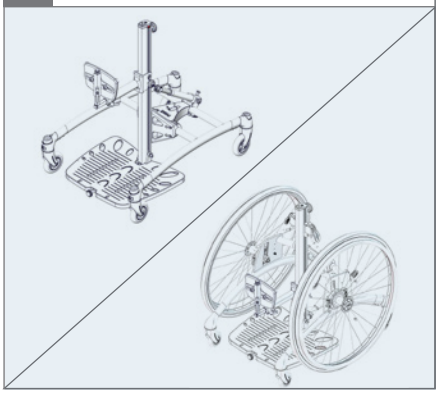

2.

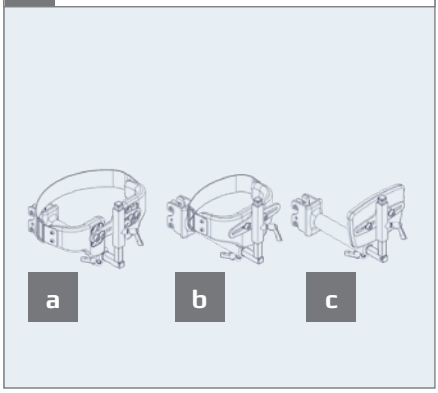

3. ⬡ 5 mm

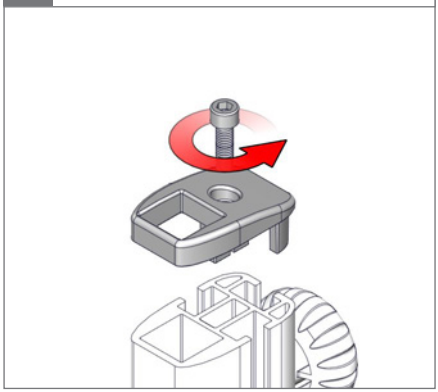

4.

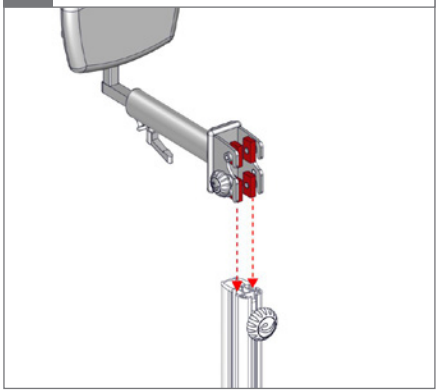

5. ⬡ 6 mm

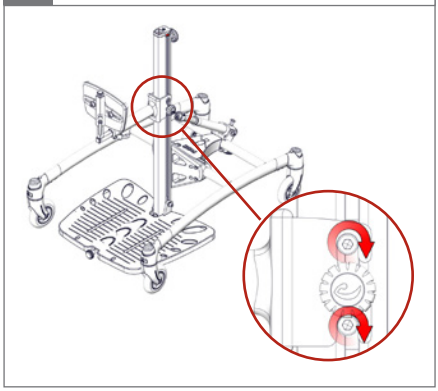

6.

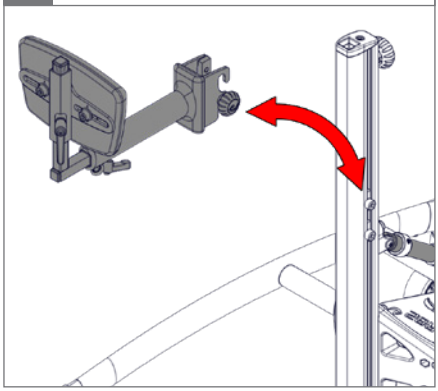

7.

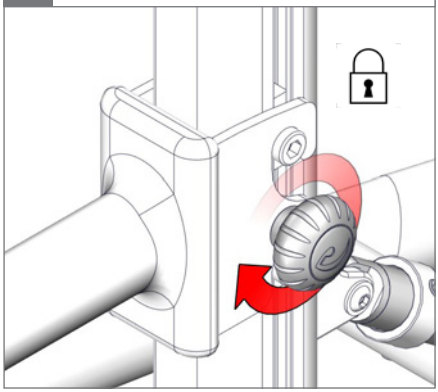

8. ⬡ 6 mm

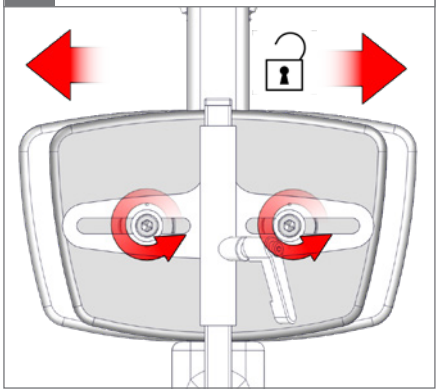

9.

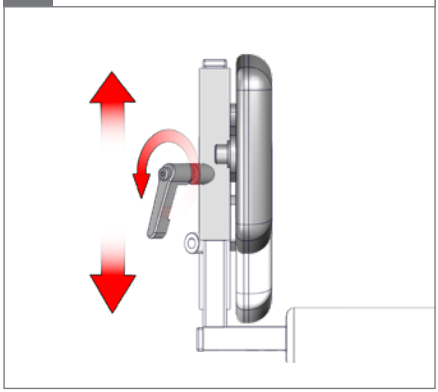

10. ⬡ 5 mm

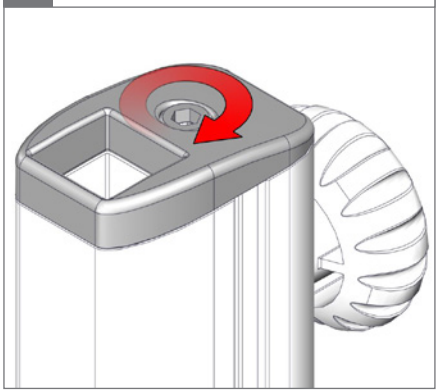

11.

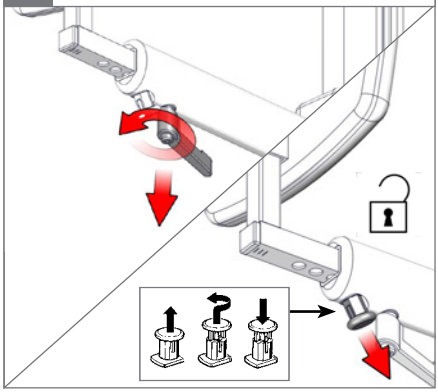
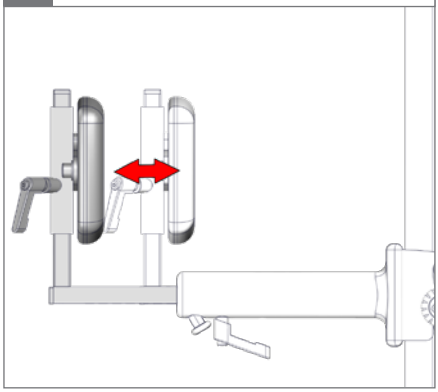
12.