**1.**

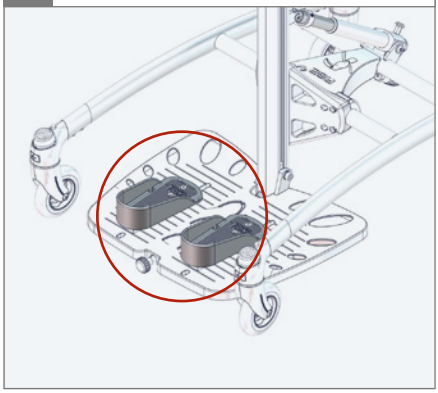

**2.**

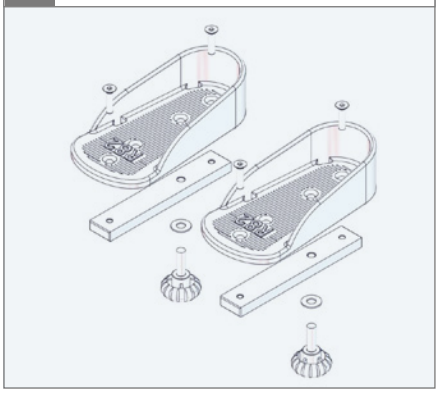

**3.** ⬡ 4 mm

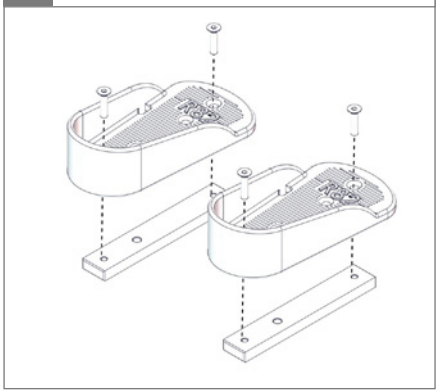

**4.**

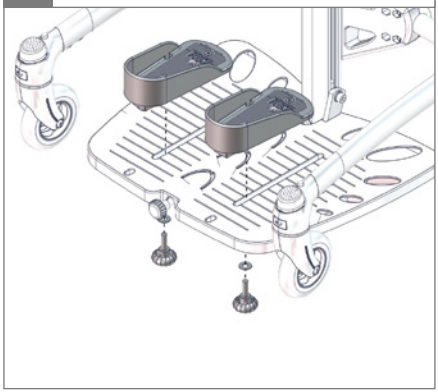

**5.**

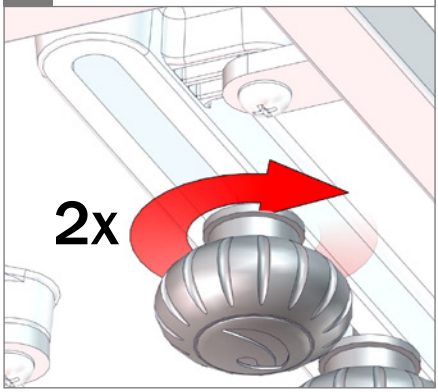

1.

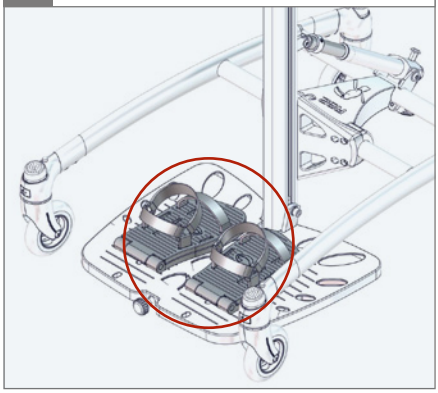

2.

3.

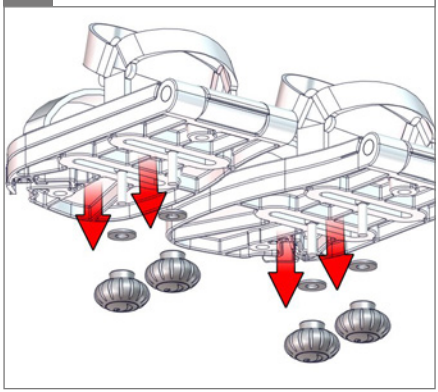

4.

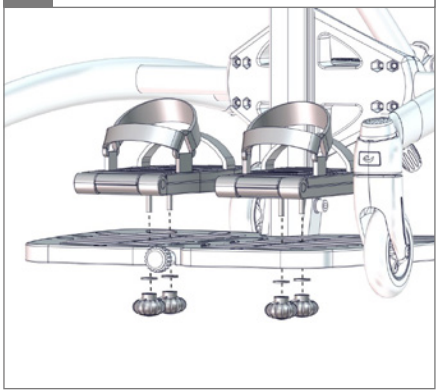
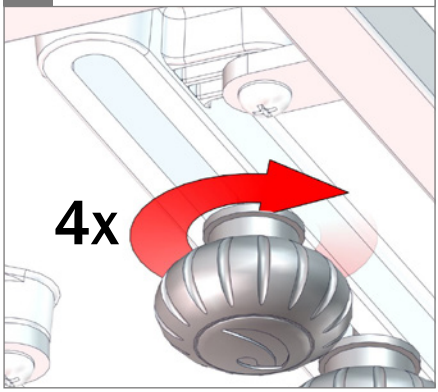
5.