1.

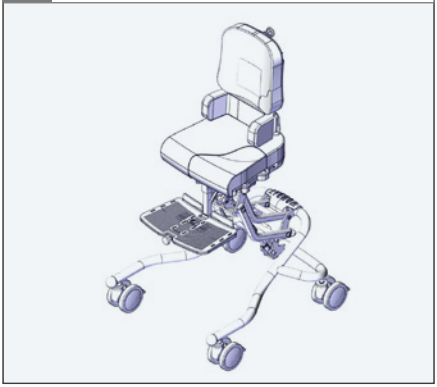

2.

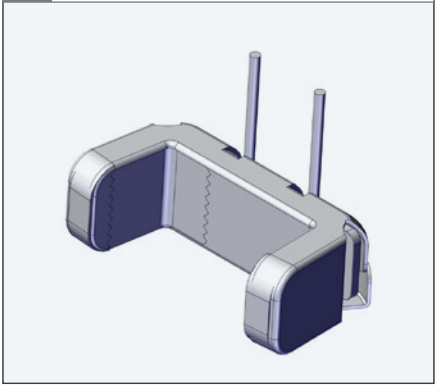

3.

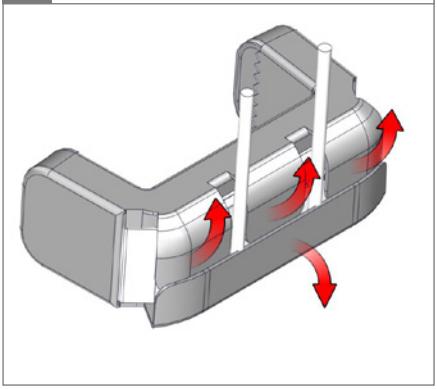

4.

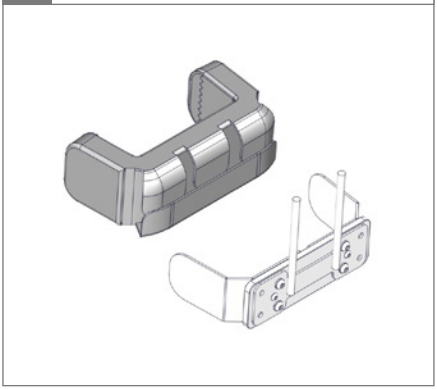

5.

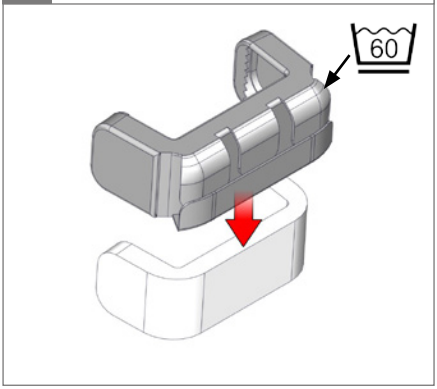

6.

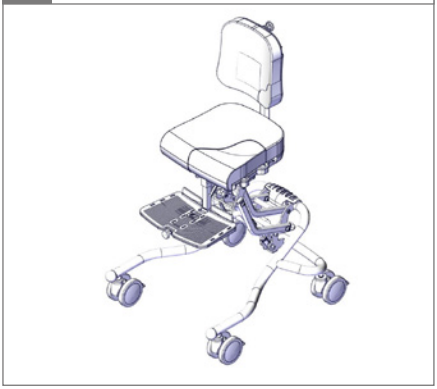

7.

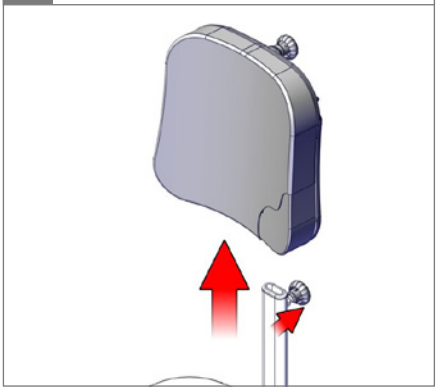

8. ⬡ 3 mm

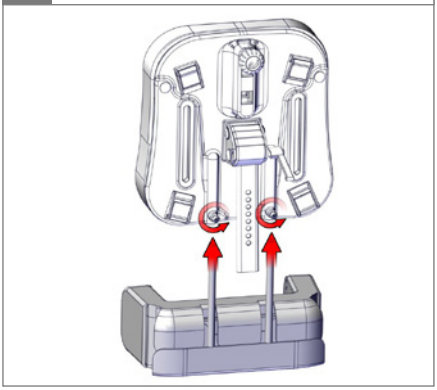

9. ⬡ 3 mm

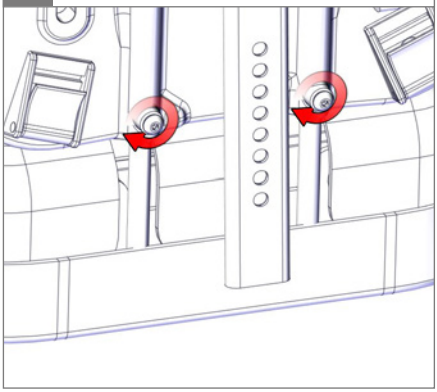

10.

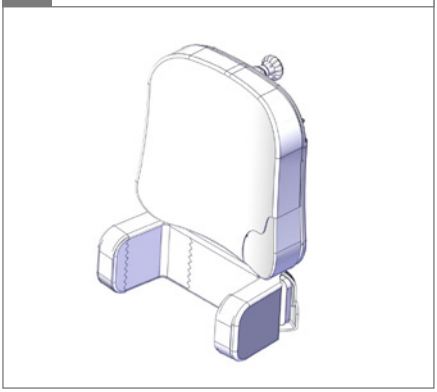
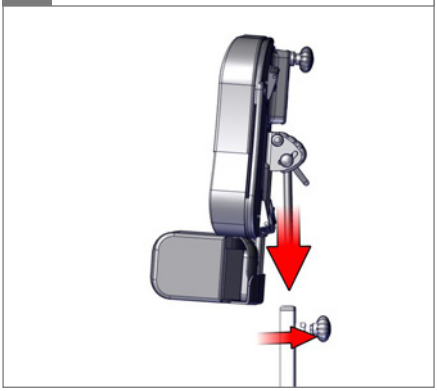
11.