1.

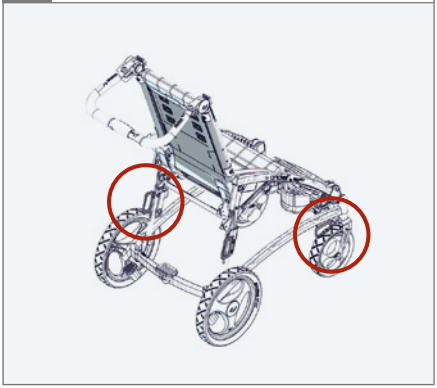

2.

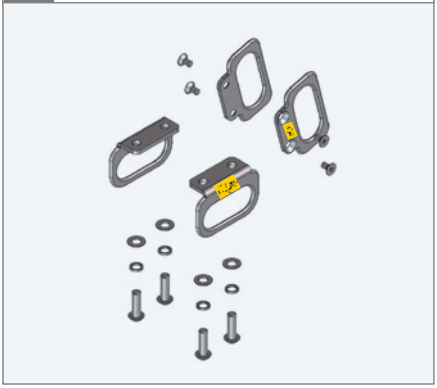

3. ⬡ 5 mm

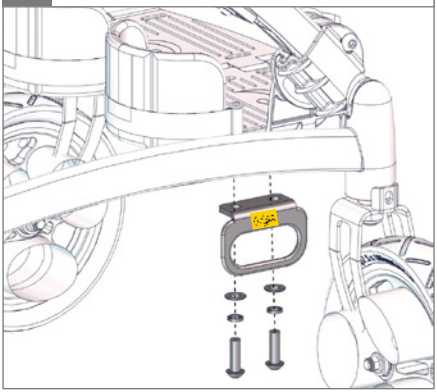

4.

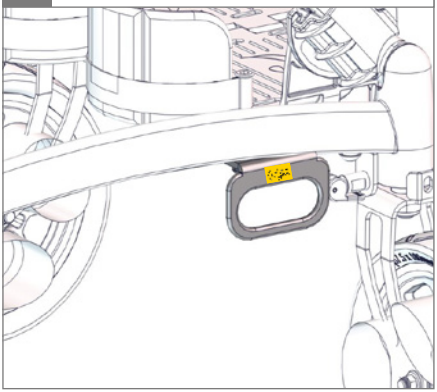

5. ⬡ 4 mm

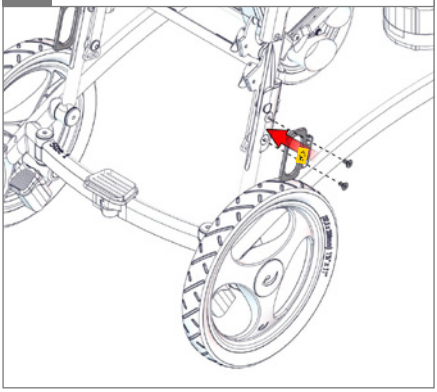
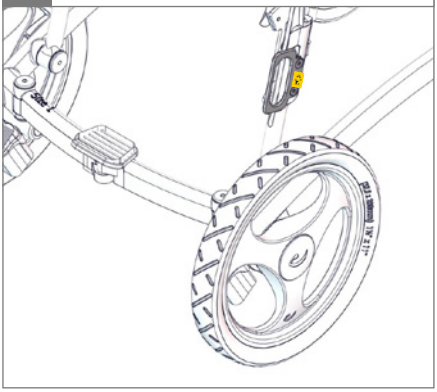
6.