1.

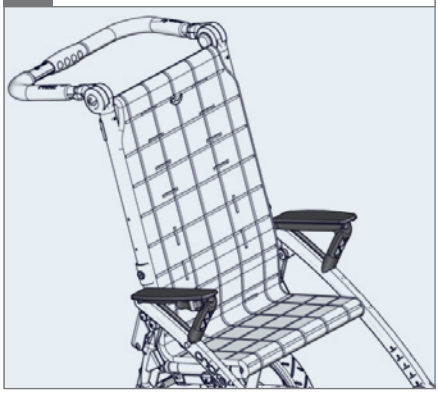

2.

3.

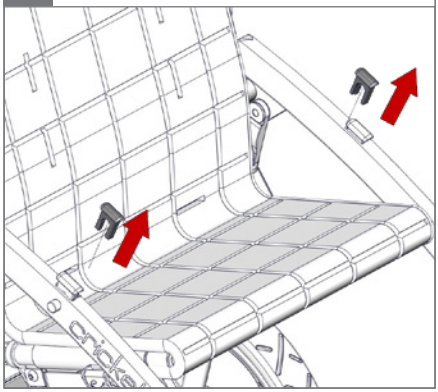

4.

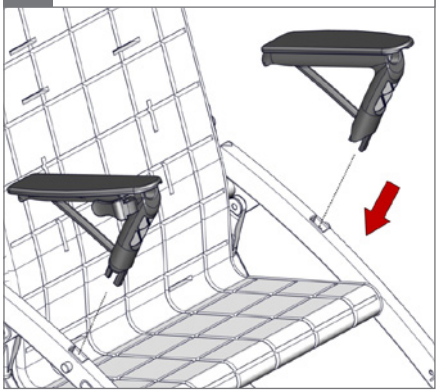

5.

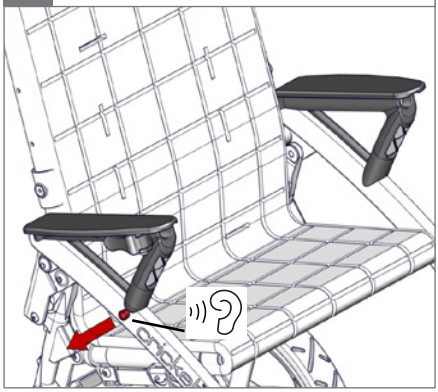

1.

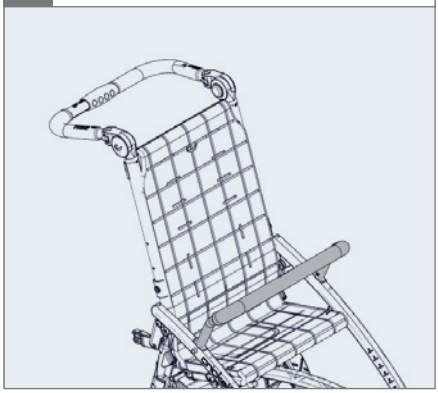

2.

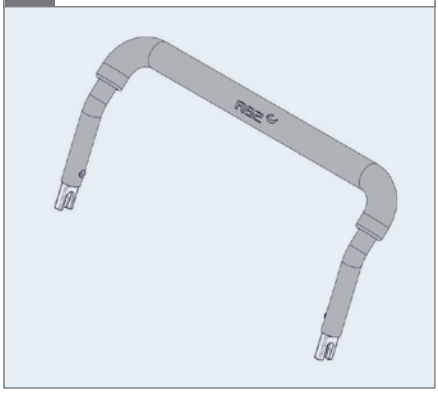

3.

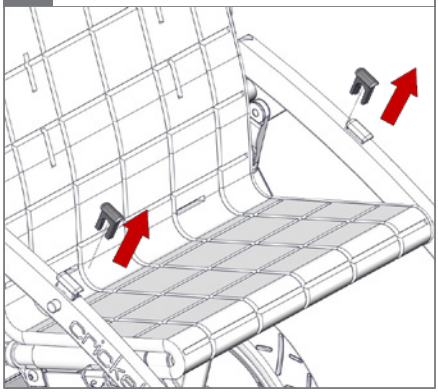

4.

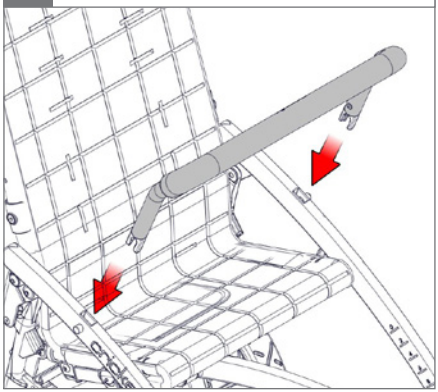
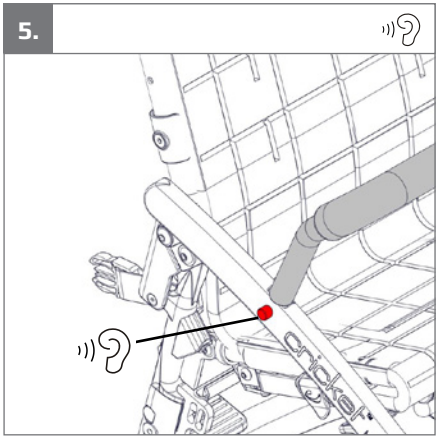
5.